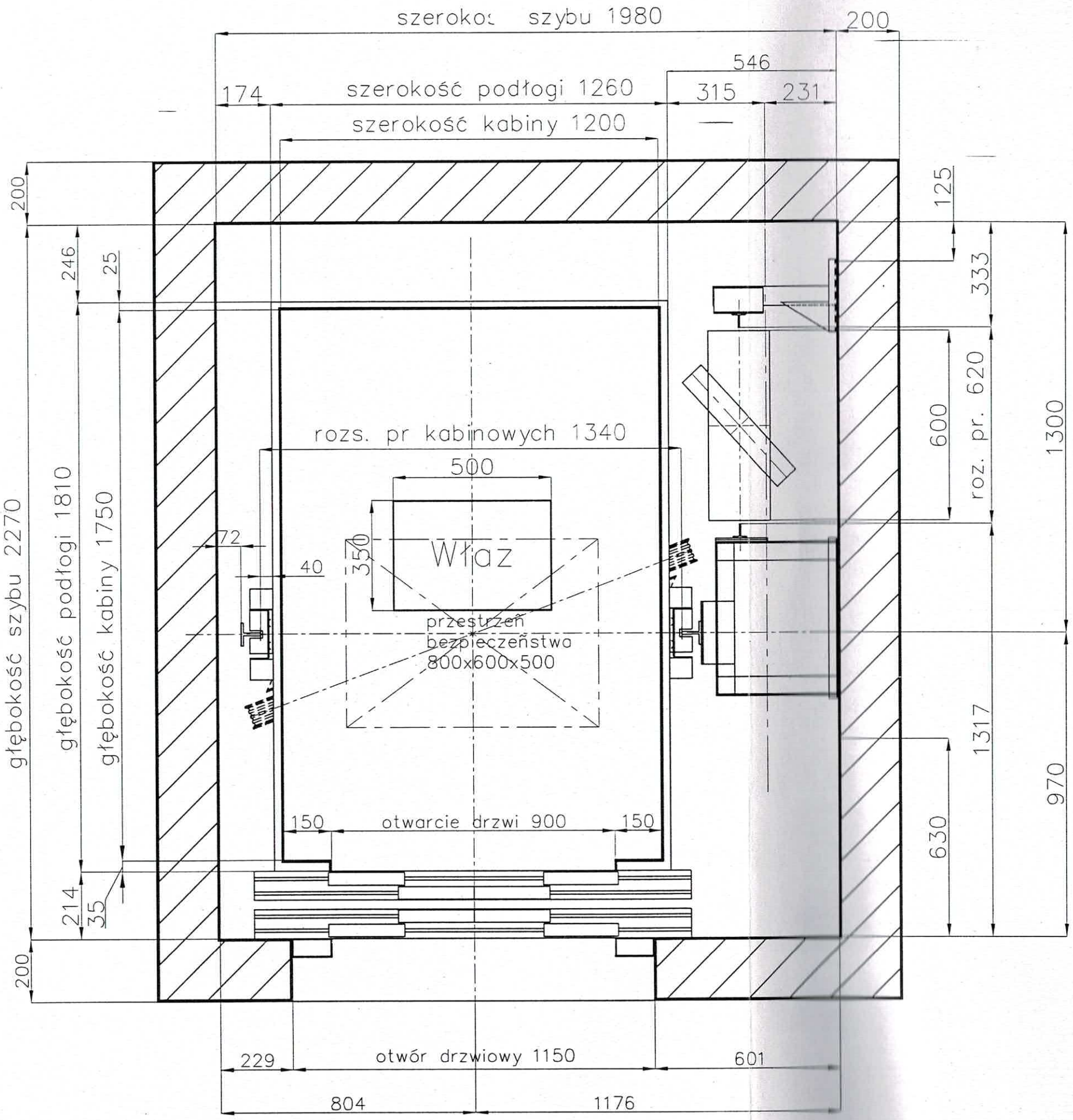

R1 = 4617
R2 = 2633

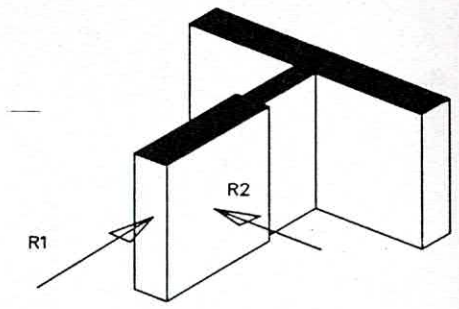

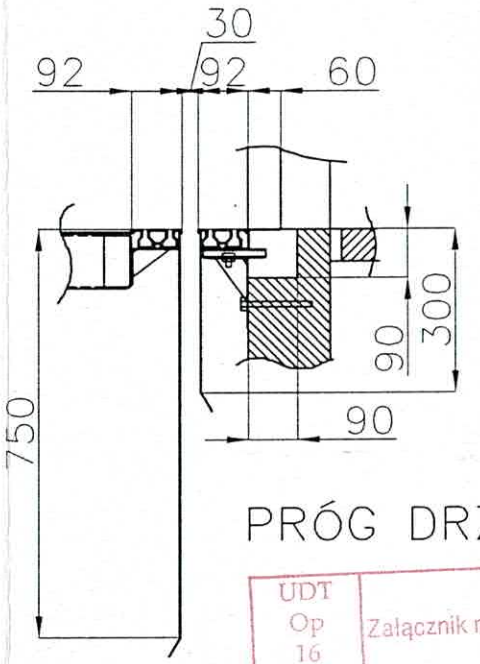

PRÓG DRZWI

UDT Op 16 Oddział w Opolu
Załącznik nr 3/6
Nr ewid. 1057N

FIRMA	PRZEDSIĘBIORSTWO USŁUGOWO-HANDLOWO-PRODUKCYJNE "PILAWA" 78-100 Kołobrzeg, ul. Tęczowa 1 tel.: (0-94) 351 63 35, 351 62 56 tel./fax: (0-94) 352 84 35 e-mail: info@pilawa.pl
INWESTOR	Urząd Miasta Kędzierzyna-Koźla ul. Piramowicza 32, 47-200 Kędzierzyn-Koźle
OBIEKT	Hala Sportowa oś Azoty ul. Mostowa 47 - 200 Kędzierzyn-Koźle

PROJEKT	DŹWIG OSOBOWY				
	treść	przekrój poziomy szybu			
	udźwig	Q= 900 kg / 12 osób			
	prędkość	v= 1,00 m/s			
	Nr fabr.	P05E0523			NR RYS.
	DATA 16.09.2005	JEDNOSTKI mm	SKALA 1:xx	NR DOK 01	01

AUTOR	Lech Barański
KONTROLA JAKOŚCI	Eugeniusz Pilawa

Przedsiębiorstwo Usługowo-Handlowo-Produkcyjne "PILAWA" Eugeniusz Pilawa 78-100 Kołobrzeg tel./fax: (094) NIP 671-000-... Eugeniusz Pilawa